CPCV5 Series
Hardware Manual

CPCV5-070WR/CPCV5-102BR/
CPCV5-102WR/CPCV5-101BR

[한국어]

[Version 2.0]

COMFILE TECHNOLOGY

COMFILE Technology, Inc.

한 국 어

1. 하드웨어 사양

항목	모델명			
	CPCV5-070WR	CPCV5-102BR	CPCV5-102WR	CPCV5-101BR
System				
CPU	Intel Celeron N2930			
Core Number	Quad			
Clock Speed	1.83GHz			
CPU Type	Onboard			
Memory	SODIMM DDR3L 4GB			
HDD	m-SATA 128GB			
Graphics	Intel HD Graphics,			
Video I/O	1x DVI Output Port			
Ethernet	2x Gigabit Ethernet (Realtek RTL8111G)			
Audio	Realtek High Definition Audio			
Audio I/O	1x Audio Line Out Port			
USB	3x USB2.0, 1xUSB3.0			
Serial	COM1: RS232C/RS485/RS422, COM2: RS232C			
Display				
Size	7inch	10.2inch	10.2inch	10.1inch
Resolution	WSVGA(1024x600)	WVGA(800x480)		WSVGA(1024x600)
Aspect Ratio	16:9			
Colors	16.7M	262K		
Contrast	800:1	300:1		600:1
Response Time	10msec	20msec		25msec
Brightness	400cd/m^2	350cd/m^2		250cd/m^2
Viewing Angle (R/L/T/B)	80/80/80/80	65/65/45/65		70/70/70/50
Lifespan of Backlight	>20,000hrs			
Touchscreen Type	4-Wire Resistive Touch			
Power				
Input Power	DC+12V ~ DC+24V (Note 1)			
Power Consumption	<15W(1.2A@DC12V)	<17W(1.4A@DC12V)		
Mechanical				
Dimensions (WxHxD)	196x133x60 mm	284x163x66 mm	289x200x67 mm	284x163x66 mm
Housing (Front/Rear)	ABS/ABS		ABS/Steel	ABS/ABS
Weight	1.0Kg	1.52Kg	2.20Kg	1.52Kg
Protection (Front/Rear)	IP65 / IP20	IP54 / IP20	IP65 / IP20	IP54 / IP20
Environment				

Operating Temperature	0°C ~ 60°C	
Operating Humidity (non-condensing)	10~90%RH @60℃	10~90%RH @40℃
Storage Temperature	-30°C ~ 80°C	
Storage Humidity (non-condensing)	10~90%RH @60℃	10~90%RH @40℃
Certification		
EMI Certification	KC, CE, FCC Class A	

Note 1 : 아래와 같은 사양의 전원Adpator나 SMPS사용을 권합니다.
Input : 100V~240V, 50Hz/60Hz, 1.5A
Output : DC12V, 3A / DC24V, 1.5A

2. 각부명칭 및 용도

[CPCV5-070WR]

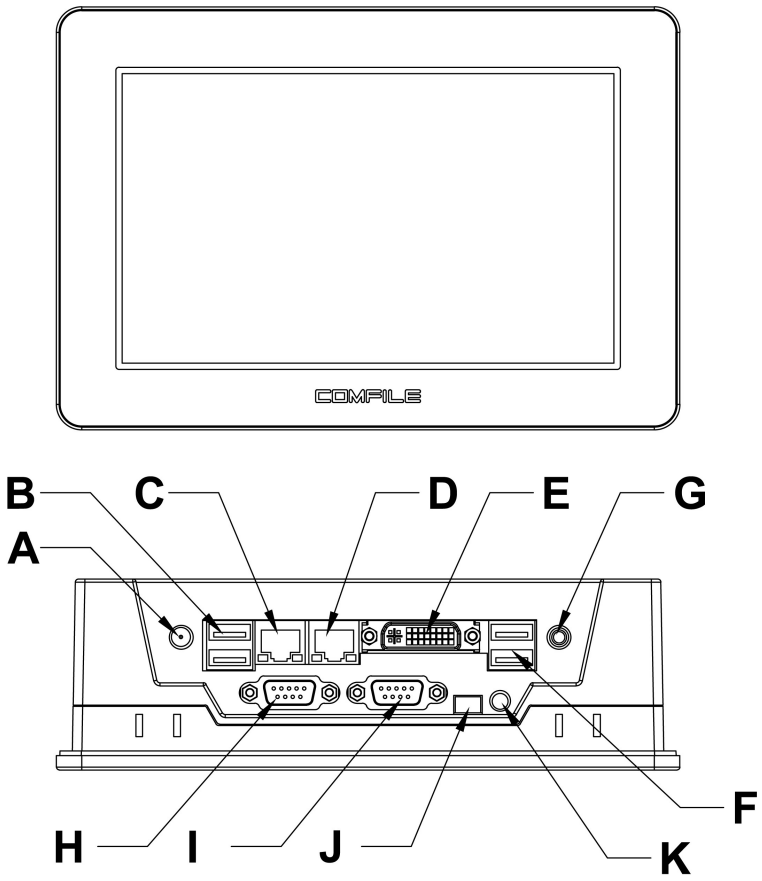

	Name	Description
A	DC INPUT	ø2.5 Adaptor 입력 커넥터.
B	USB Port	USB1/USB2 단자이며, USB2.0을 지원함.
C	LAN1 Port	Gigabit Ethernet 포트이며, RJ-45 타입의 커넥터 사용.
D	LAN2 Port	Gigabit Ethernet 포트이며, RJ-45 타입의 커넥터 사용.
E	DVI Port	DVI 출력 단자로 외부 모니터 이용 시 사용함.
F	USB Port	USB3/USB4 단자이며, USB3는 USB2.0/USB4는 USB3.0을 지원함
G	Audio OUT	사운드 출력 단자이며, 외부 스피커에 연결 시 사용함.
H	COM1 Port	COM1 단자. (RS232C/RS485/RS422 신호, D-SUB 9Pin Male Type)
I	COM2 Port	COM2 단자. (RS232C 신호, D-SUB 9Pin Male Type)
J	Ext. Power S/W	외부 스위치와 연결할 수 있는 커넥터이며, ATX Power S/W 와 동일한 기능을 함
K	ATX Power S/W	ATX 모드 파워 스위치이며, 시스템 부팅 및 종료시킬 수 있음

[CPCV5-102BR/CPCV5-102WR/CPCV5-101BR]

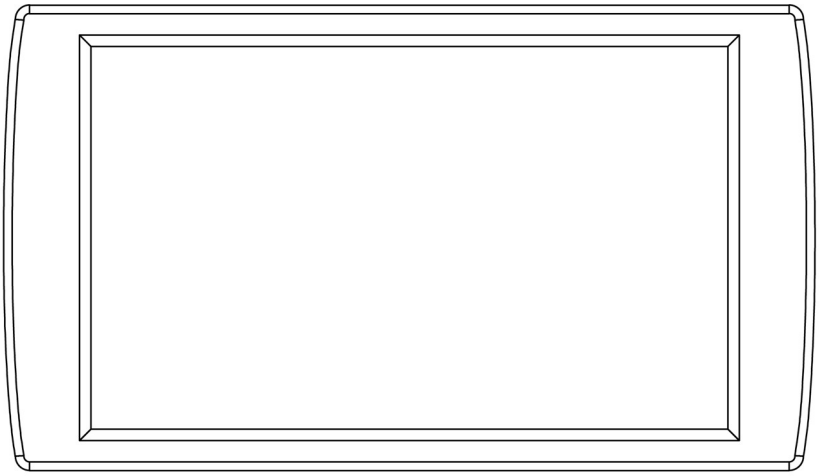

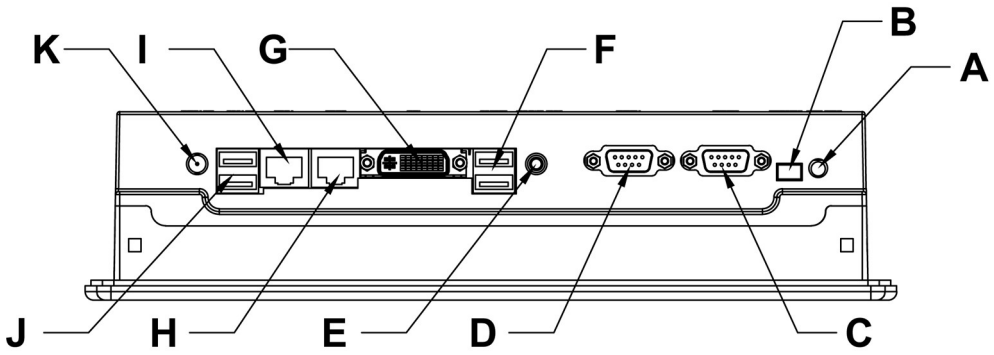

	Name	Description
A	ATX Power S/W	ATX 모드 파워 스위치이며, 시스템 부팅 및 종료시킬 수 있음
B	Ext. Power S/W	외부 스위치와 연결할 수 있는 커넥터이며, ATX Power S/W 와 동일한 기능을 함
C	COM2 Port	COM2 단자. (RS232C 신호, D-SUB 9Pin Male Type)
D	COM1 Port	COM1 단자. (RS232C/RS485/RS422 신호, D-SUB 9Pin Male Type)
E	Audio OUT	사운드 출력 단자이며, 외부 스피커에 연결 시 사용함.
F	USB Port	USB3/USB4 단자이며, USB3는 USB2.0/USB4는 USB3.0을 지원함
G	DVI Port	DVI 출력 단자로 외부 모니터 이용 시 사용함.
H	LAN2 Port	Gigabit Ethernet 포트이며, RJ-45 타입의 커넥터 사용.
I	LAN1 Port	Gigabit Ethernet 포트이며, RJ-45 타입의 커넥터 사용.
J	USB Port	USB1/USB2 단자이며, USB2.0을 지원함.
K	DC INPUT	ø2.5 Adaptor 입력 커넥터.

3. 외형 치수

[CPCV5-070WR]

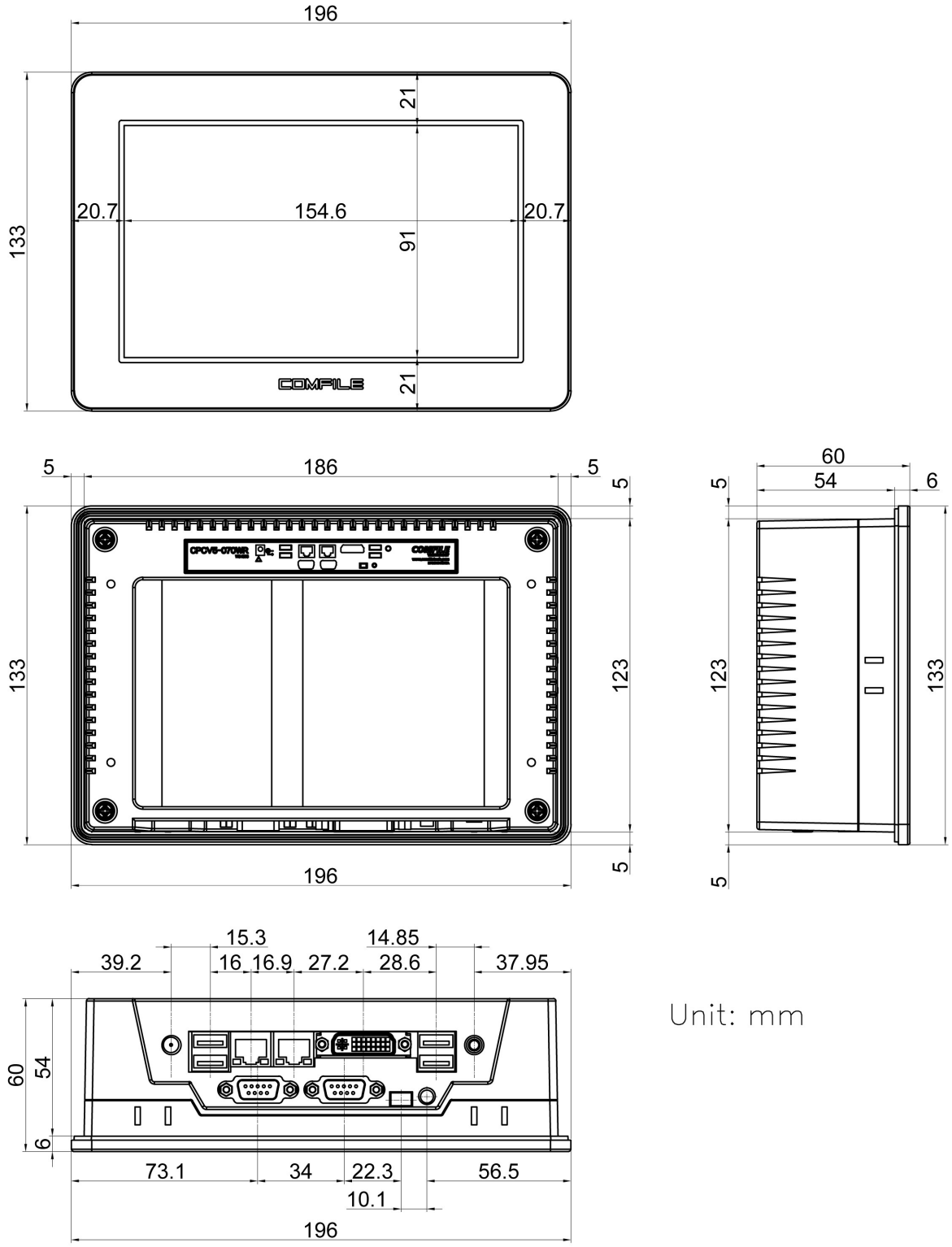

Unit: mm

[CPCV5-102BR]

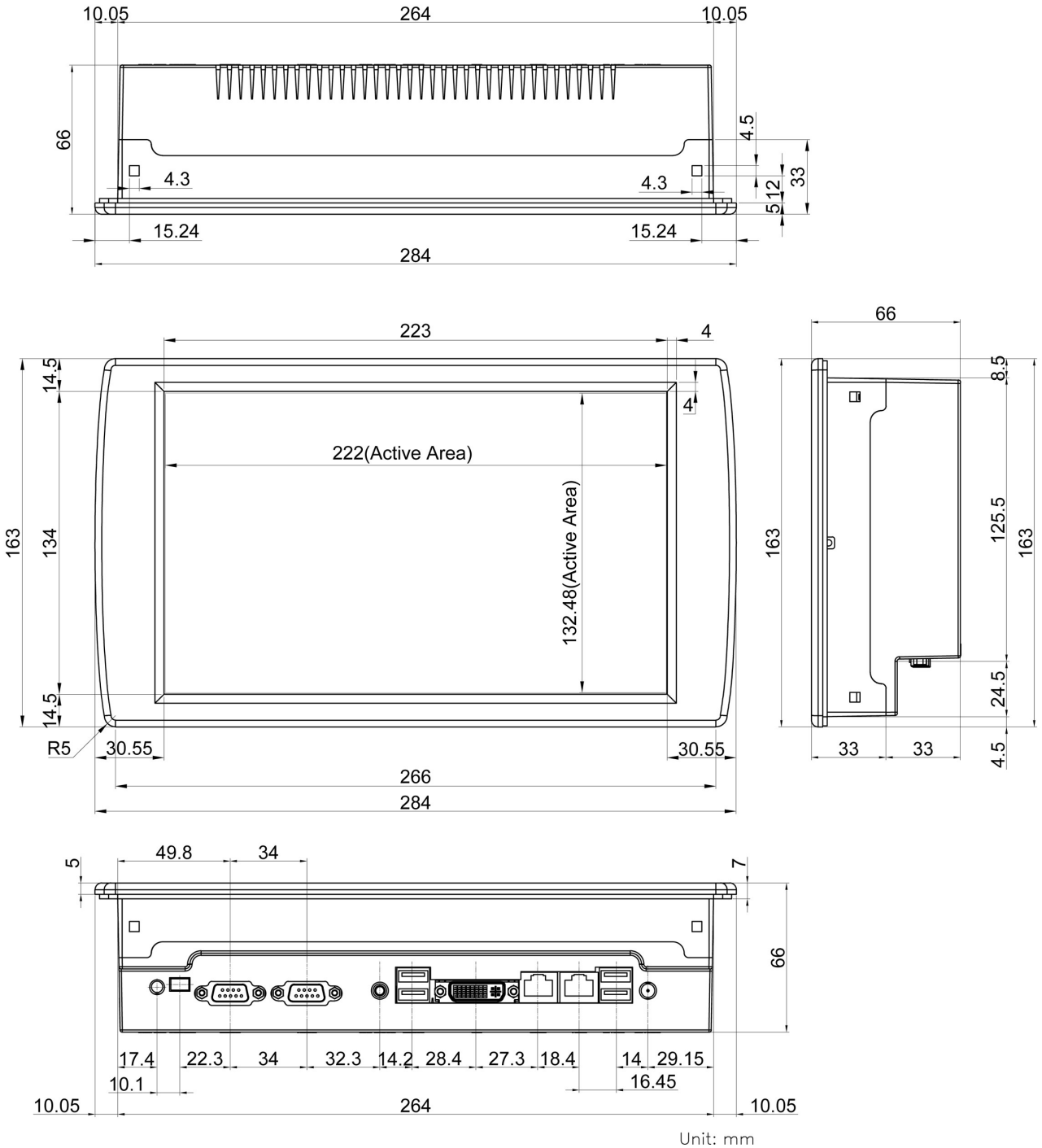
10.05
264
10.05
66
4.5
4.3
4.3
12
33
5
15.24
15.24
284
223
4
14.5
4
222(Active Area)
132.48(Active Area)
163
134
14.5
R5
30.55
30.55
266
284
66
8.5
163
125.5
163
24.5
33
33
4.5
49.8
34
5
7
66
17.4
22.3
34
32.3
14.2
28.4
27.3
18.4
14
29.15
10.1
16.45
10.05
264
10.05
Unit: mm

[CPCV5-102WR]

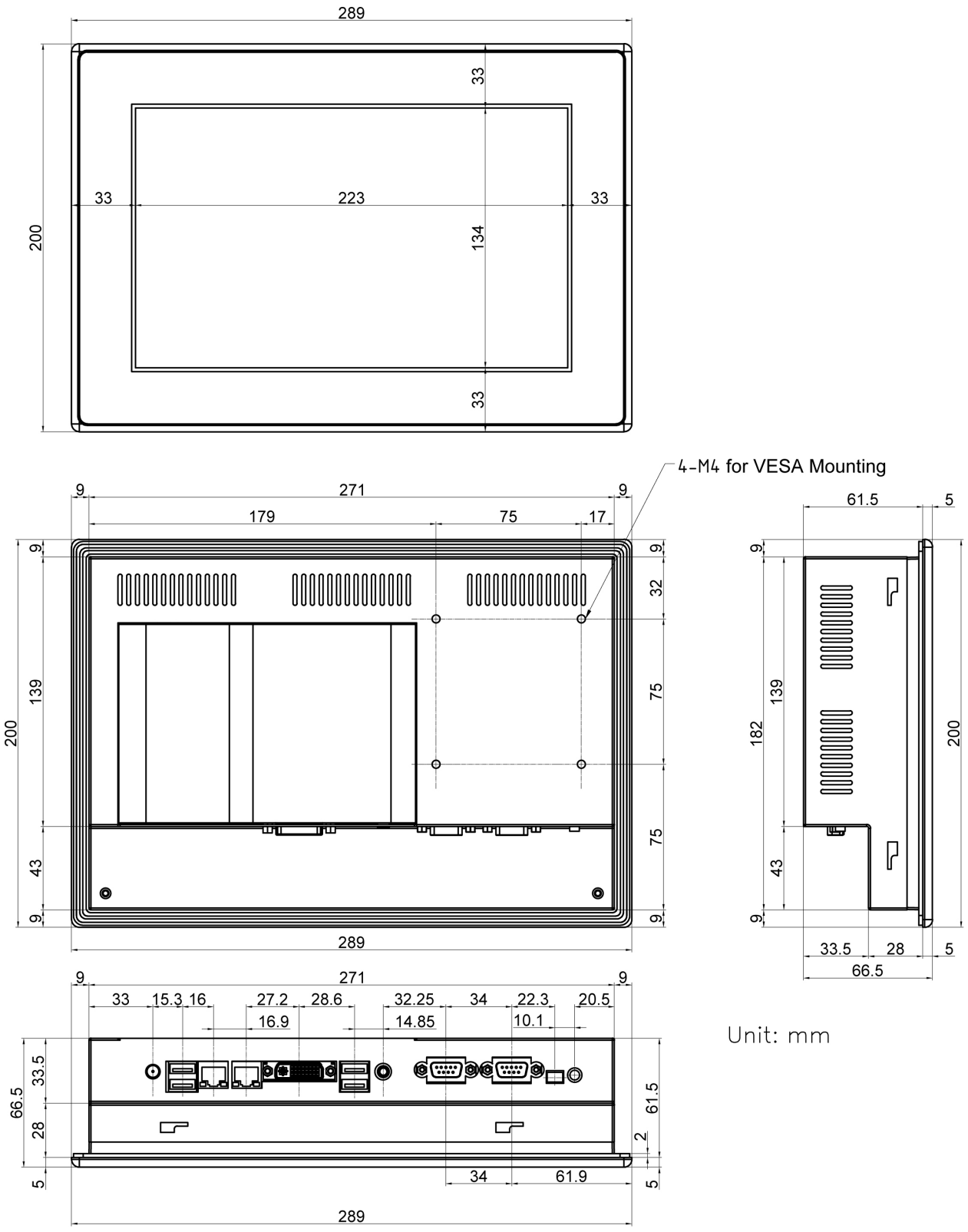

Unit: mm

[CPCV5-101BR]

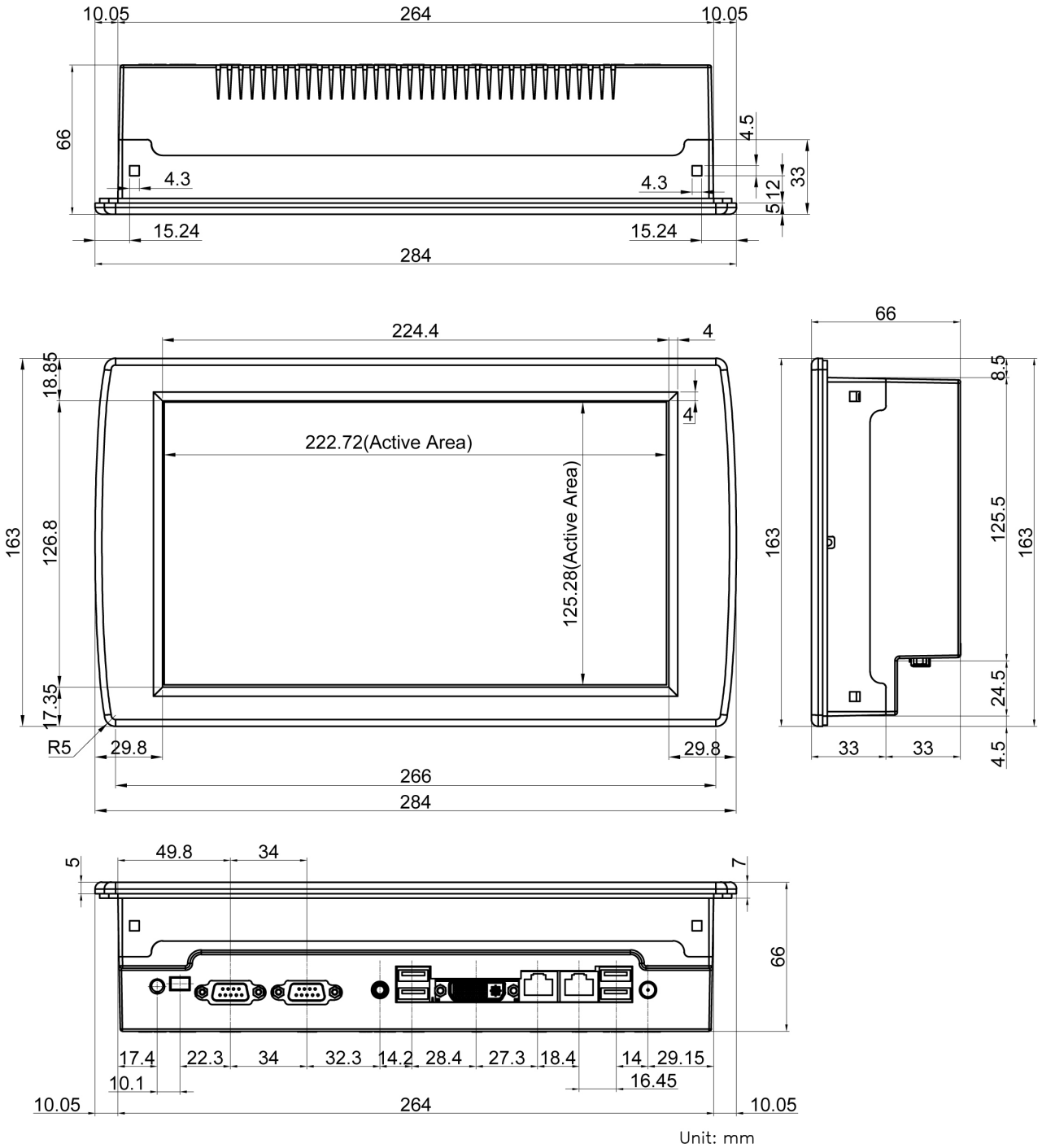
10.05
264
10.05
66
4.5
4.3
4.3
12
33
5
15.24
15.24
284
224.4
4
18.85
4
222.72(Active Area)
125.28(Active Area)
163
126.8
17.35
R5
29.8
29.8
266
284
66
8.5
125.5
163
163
24.5
33
33
4.5
49.8
34
5
7
66
17.4
22.3
34
32.3
14.2
28.4
27.3
18.4
14
29.15
10.1
16.45
10.05
264
10.05
Unit: mm

4. PANEL CUTOUT

▌작업 공간 권장 사항

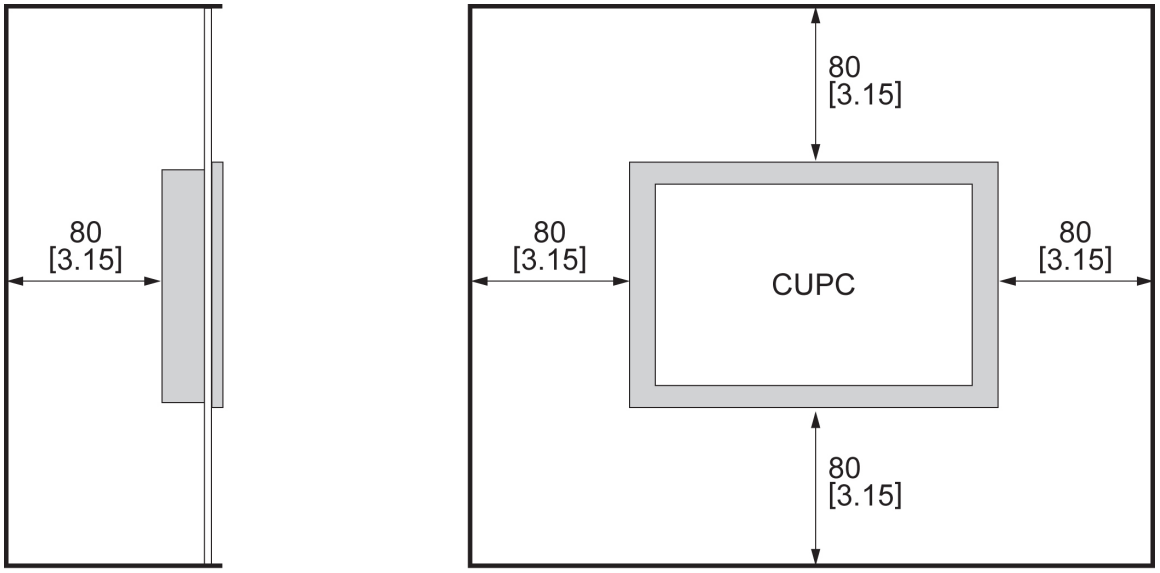

Unit: mm[in.]

▌판넬 권장 사항

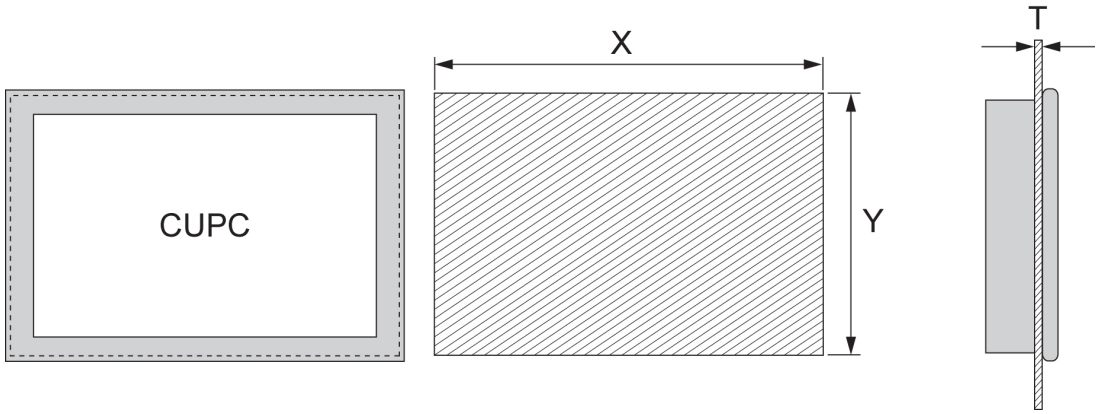

X: Panel Cutout Width, Y: Panel Cutout Height, T: Panel Thickness

Unit: mm[in.]

CUPC	X	Y	T
CPCV5-070WR	187 [7.36]	124 [4.88]	1.6 to 5.0 [0.06 to 0.20]
CPCV5-102BR / CPCV5-101BR	265 [10.43]	152 [5.98]	1.6 to 5.0 [0.06 to 0.20]
CPCV5-102WR	272 [10.71]	183 [7.20]	1.6 to 5.0 [0.06 to 0.20]

외형치수 및 판넬 컷

[CPCV5-070WR]

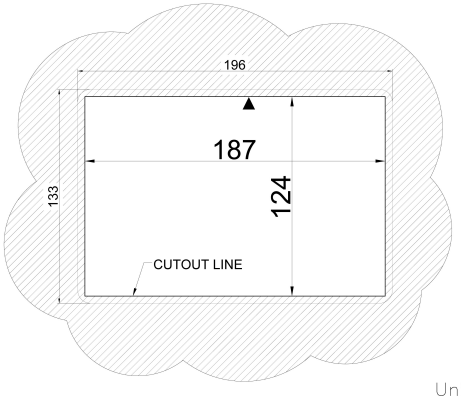

Unit: mm

[CPCV5-102BR/CPCV5-101BR]

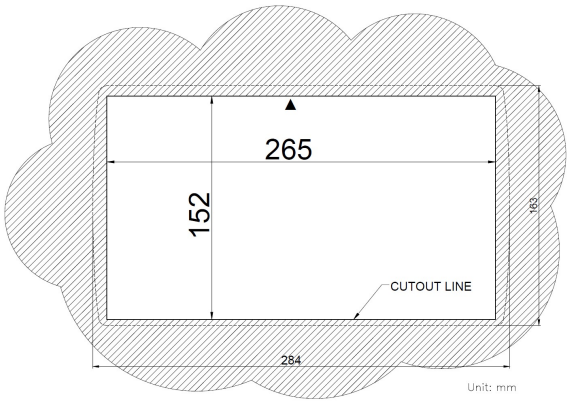

Unit: mm

[CPCV5-102WR]

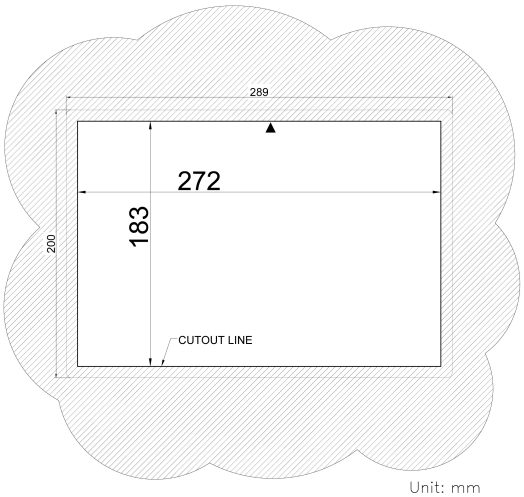

Unit: mm

5. 브라켓 장착 방법

CPCV5-102BR/CPCV5-101BR/CPCV5-070WR

제품 구입시, CPCV5을 전면 판넬에 설치하기 위한 고정장치를 제공하고 있습니다.

1. 먼저 아래와 같이, 제공된 볼트를 각각의 고정장치에 빠지지 않을 만큼만 조립해 둡니다.

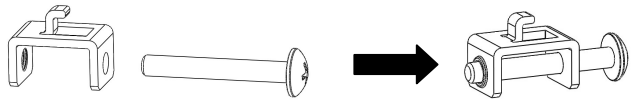

[CPCV5-102BR/CPCV5-101BR]

[CPCV5-070WR]

2. 판넬 컷아웃 치수대로 전면 판넬에 홈을 따낸 뒤 CPCV5을 삽입합니다.
3. 전면 판넬 뒤쪽에서 고정장치의 후크를 CPCV5 고정 홈에 아래 그림처럼 걸어서 뒤로 잡아 당깁니다.
4. 마지막으로 고정장치를 드라이버로 볼팅하여 판넬에 고정시킵니다.
   (이때 너무 세게 볼팅하면 제품이 손상될 수 있으므로 주의하십시오. 적당히 조여도 고정 됩니다.)

5. 나머지 고정장치도 위와 같이 반복하여 모두 고정시킵니다.

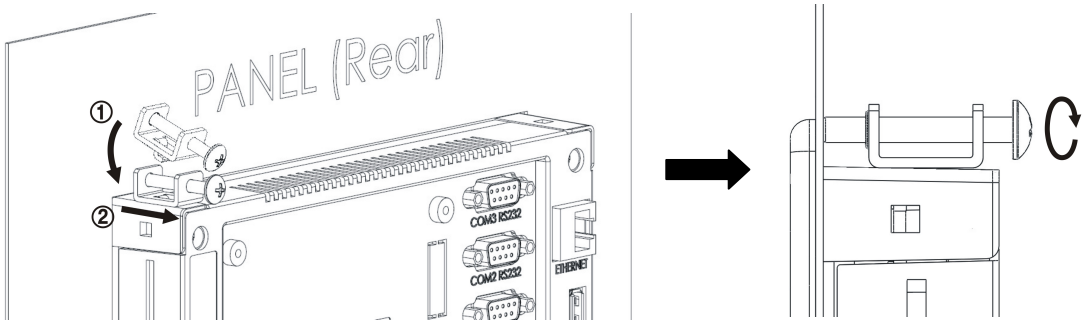

[CPCV5-102BR/CPCV5-101BR]

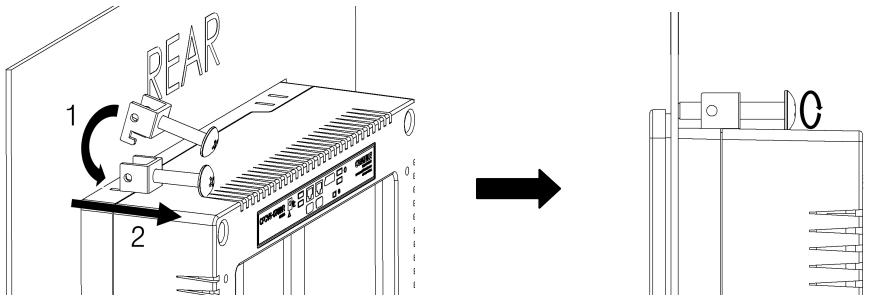

[CPCV5-070WR]

6. 입출력 커넥터

DVI 출력 커넥터

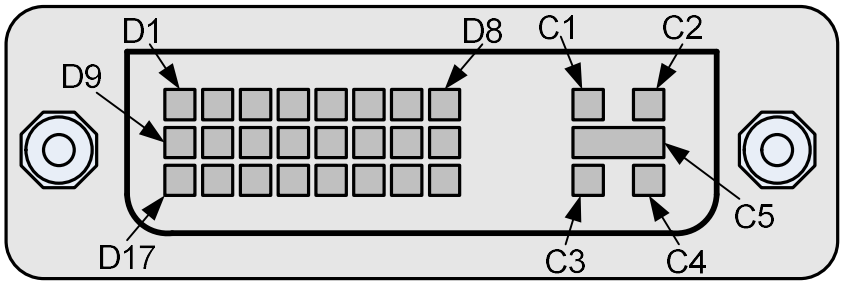

Pin Assignment							
번호	신호명	번호	신호명	번호	신호명	번호	신호명
D1	TMDS_D2-	D2	TMDS_D2+	D3	GND	D4	-
D5	-	D6	DVI DDC_CLK	D7	DVI DDC_DATA	D8	VGA_VSYNC
D9	TMDS_D1-	D10	TMDS_D1+	D11	GND	D12	-
D13	-	D14	DVI DDC_VCC	D15	GND	D16	DVI HPD
D17	TMDS_D0-	D18	TMDS_D0+	D19	GND	D20	-
D21	-	D22	GND	D23	TMDS_CLK+	D24	TMDS_CLK-
C1	Analog RED	C2	Analog GREEN	C3	Analog BLUE	C4	VGA_HSYNC
C5	GND						

Serial Port 입/출력 커넥터 (COM1/COM2)

커넥터 형태

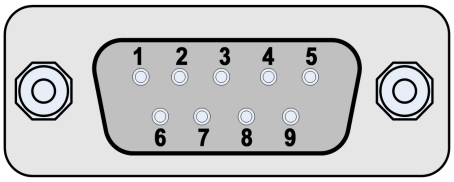

*D-SUB 9Pin Male

RS232C Mode (COM1/COM2)				RS485 (COM1)				RS422 (COM1)			
Pin	Name	Pin	Name	Pin	Name	Pin	Name	Pin	Name	Pin	Name
1	DCD	2	RXD	1	DATA-	2	DATA+	1	TX-	2	TX+
3	TXD	4	DTR	3	-	4	-	3	RX+	4	RX-
5	GND	6	DSR	5	GND	6	-	5	GND	6	-
7	RTS	8	CTS	7	-	8	-	7	-	8	-
9	RI	-	-	9	-	-	-	9	-	-	-

*주의 : RS422/RS485모드는 COM1 Port만 지원됨. BIOS내에 COM1 설정 'Transmission Mode Select'를 사용자가 원하는 모드로 변경해 줘야 함.

전원 입력 커넥터

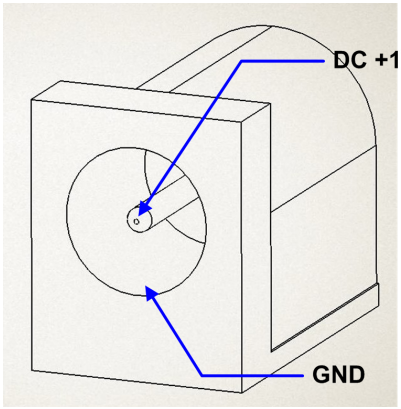

* ø 2.5 Adaptor Jack

배선 시 주의사항

- 배선 작업 이전에 본 제품 및 외부전원이 꺼져 있는지 반드시 확인하여 주십시오.
- 제품에 전원을 인가하기 전에 정격전압 및 배선상태가 맞는지 확인하여 주십시오.

7. 전자파 인증

► CPCV5-070WR:

KCC Registration No. : MSIP-REM-CUL-CPCV5-070WR

이 기기는 업무용(A급) 전자파적합기기로서 판매자 또는 사용자는 이 점을 주의하시기 바라며, 가정외의 지역에서 사용하는 것을 목적으로 합니다.

► CPCV5-102BR:

KCC Registration No. : MSIP-REM-CUL-CPCV5-102BR

이 기기는 업무용(A급) 전자파적합기기로서 판매자 또는 사용자는 이 점을 주의하시기 바라며, 가정외의 지역에서 사용하는 것을 목적으로 합니다.

► CPCV5-102WR:

KCC Registration No. : MSIP-REM-CUL-CPCV5-102WR

이 기기는 업무용(A급) 전자파적합기기로서 판매자 또는 사용자는 이 점을 주의하시기 바라며, 가정외의 지역에서 사용하는 것을 목적으로 합니다.

► CPCV5-101BR:

KCC Registration No. : MSIP-REM-CUL-CPCV5-101BR

이 기기는 업무용(A급) 전자파적합기기로서 판매자 또는 사용자는 이 점을 주의하시기 바라며, 가정외의 지역에서 사용하는 것을 목적으로 합니다.

8. 하자보증

▌보증 범위

본 제품의 제작사는 본 제품을 구매한 날로부터 최소 1년 이상 제품이 정상 작동할 것 임을 보증합니다.

▌보증 범위가 아닌 것

하자보증은 정상적인 마모의 경우는 해당하지 않으며, 제품이 제작사에서 인정하지 않은 사람에 의해 열리거나 수리가 된 경우, 제품 오남용, 습도, 열에 노출의 경우, 지침서를 준수하지 않는 경우 하자 보증 범위에서 제외됩니다.

▌하자보증 요청

하자 보증기간 동안 제품의 결점이 생길 경우 제작사에 문의하거나 제작사로 제품을 하자 설명과 함께 제작자가 제공한 주소로 반송해야 합니다. 하자 보증 요청이 타당하다고 판단되는 경우 제작사는 제품을 수리 후 재 반송합니다.

▌법적 권리

하자 보증이 제한되더라도 제품 판매에 관한 국가 법률에서 지정하는 법적 권리에 영향을 미치지 않습니다. 하자 보증 제한은 다른 사람에게 이전할 수 없습니다.

▌책임의 한계

제작사와 공급업자는 직접, 간접적인 이유로 장비가 오작동이나 훼손이 되었을 경우에 대해 책임을 지지 않으며 제작사 및 공급업자의 전체 책무는 제품 실지급 총액으로 제한합니다. 하자 보증 제한 조항은 명시적 또는 함축적, 서면 또는 구두로 한 기타 다른 하자 보증을 대신합니다.

A/S 및 연락처
CPCV5에 대한 추가적인 정보가 필요하시거나 문의사항이 있으시면, 언제든지 당사 사이트를 방문하여 도움을 받으시길 바랍니다. 회 사 명 : 컴파일 테크놀로지㈜ 주 소 : 서울특별시 구로구 구로5동 104-5 홈페이지 : http://www.comfile.co.kr 전화번호 : 02-711-2592, 팩스번호: 02-711-2593